자전거보관대 NO-05

자전거보관대 NO-05 평면도

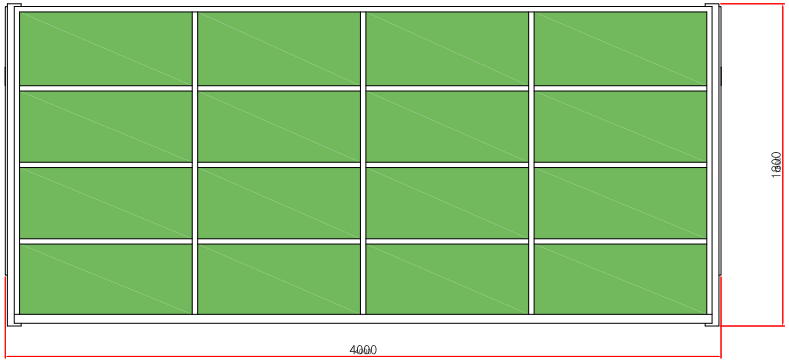

SIDE ELEVATION

• 치수는 사정에 따라 변경됩니다
• 자세한 제품 문의는 031-592-4161

품명	자전거보관대 NO-05 평면도
규격	L4000mm x W1800mm
축도	1 : 1 / 제도 JUNG,Yu
재료	아연도금강판 / 날짜 2019.05.14
	(주)해광

자전거보관대 NO-05 정면도

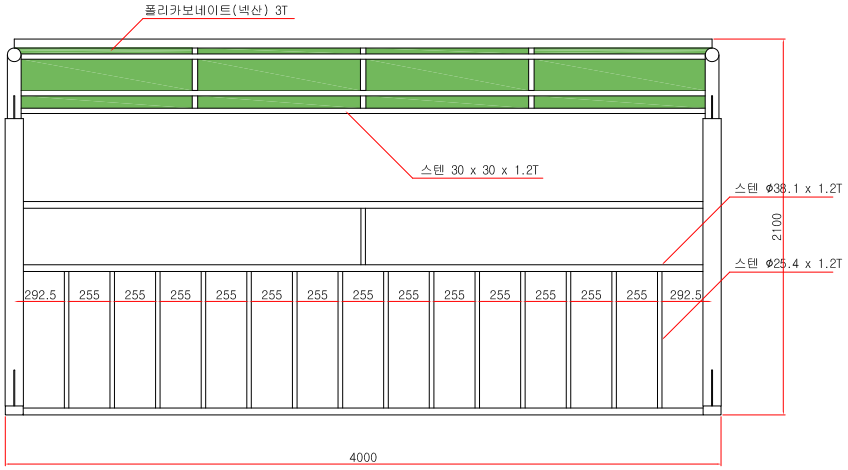

SIDE ELEVATION

• 치수는 사정에 따라 변경됩니다
• 자세한 제품 문의는 031-592-4161

품명	자전거보관대 NO-05 정면도
규격	L4000mm x H2100mm
축도	1 : 1 / 제도 JUNG,Yu
재료	아연도금강판 / 날짜 2019.05.14
	(주)해광

자전거보관대 NO-05 우측면도

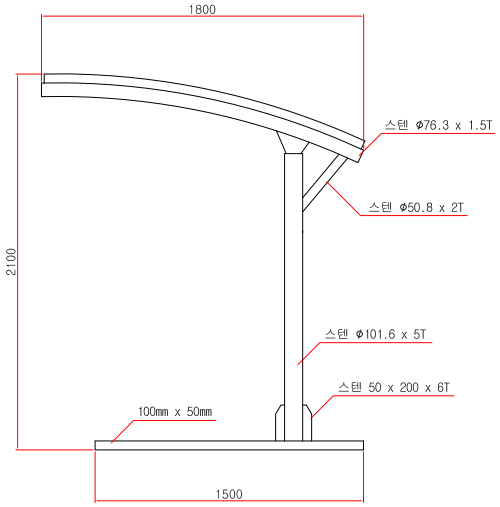

SIDE ELEVATION

• 치수는 사정에 따라 변경됩니다
• 자세한 제품 문의는 031-592-4161

품명	자전거보관대 NO-05 우측면도
규격	H2100mm x W1500 (800)mm
축도	1 : 1 / 제도 JUNG,Yu
재료	아연도금강판 / 날짜 2019.05.14
	(주)해광